PERFIL RAIL ALUMINIO ANODIZADO R4 SYSTEM

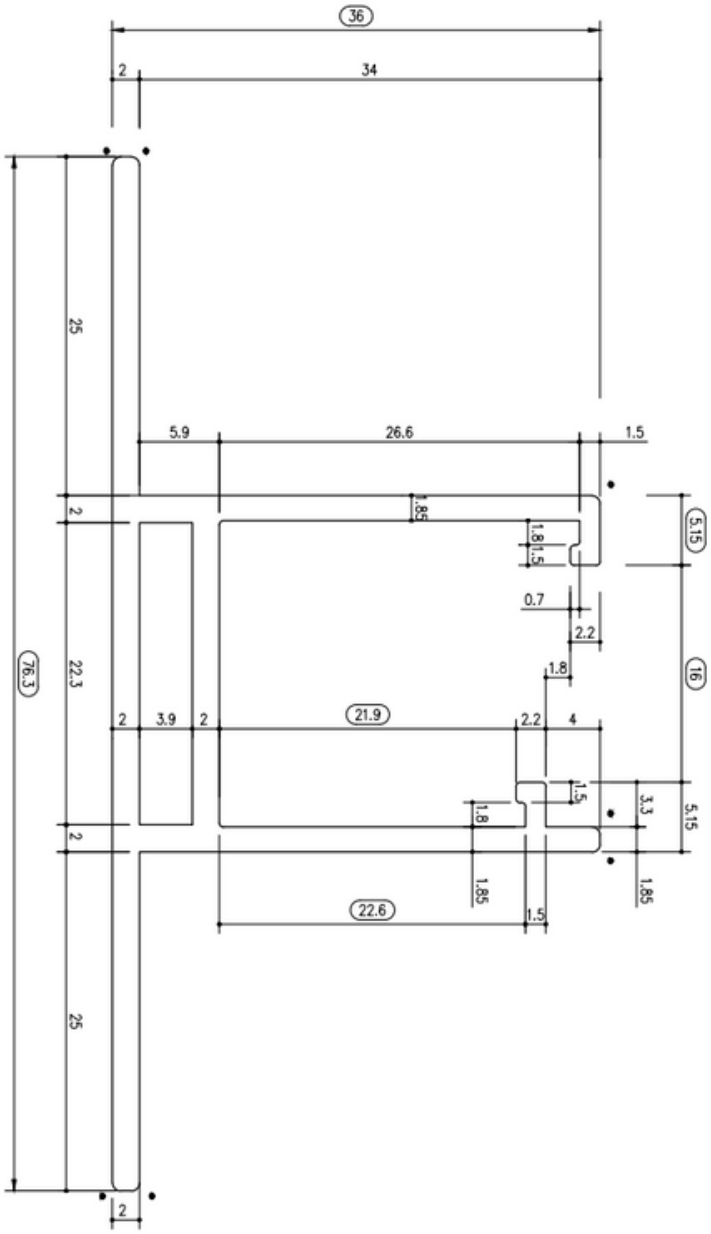

Perfil de aluminio anodizado con 15 micras. Aleación 6005-T6. Válido para incorporación en techo coplanar. Especial para cubiertas con plancha trapezoidal, sandwich, etc. Sistema de entrada de presores en cualquier punto del perfil sin necesidad de ir a los extremos.

En el PRO–18883 desliza el PRO–16853 y el A–13539

ALEACION 6005A T6

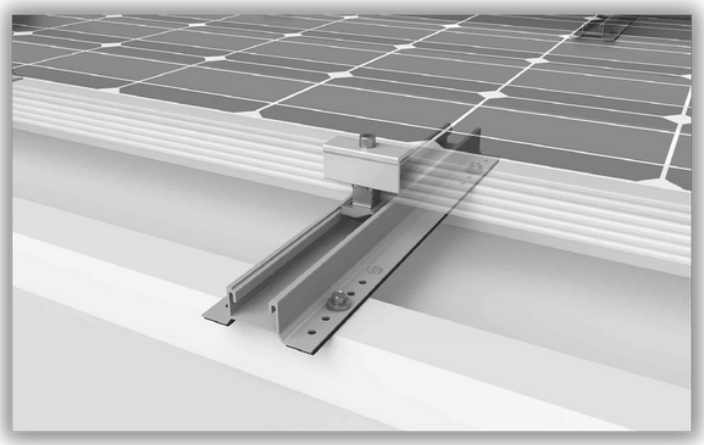

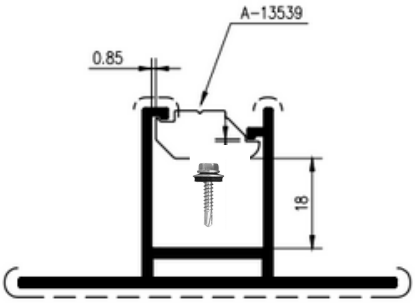

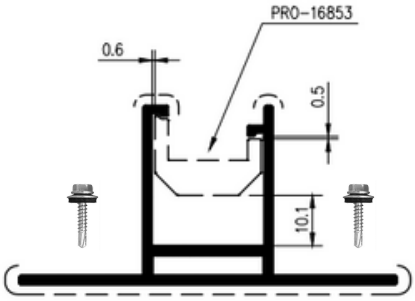

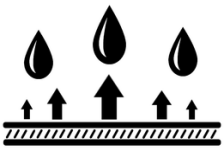

EPDM

USO RECOMENDADO POR PROFESIONALES DEL SECTOR

Marcado CE
ES19/86524